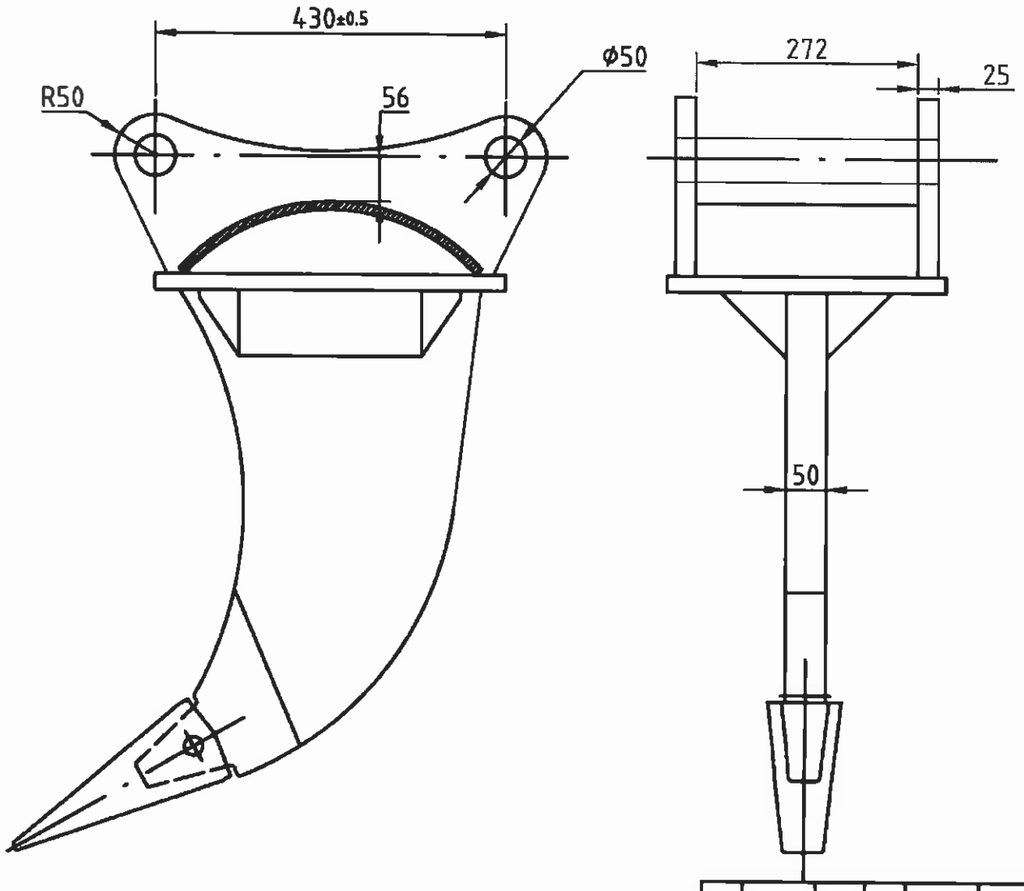

										标记	更改号	分区	处数	签名	年月日	比例	重量	数量	564EU
																			KMRI-010000031
										设计			标准			1:5			PC100-G50松土器
				6YD309						制图			工艺						Ripper-G50
客户	斗型	用料咱数	齿座	斗齿	边刀	螺丝	杯士	油缸	备注	审核			批准			共1张		第1张	